CARRO PARA BAÑO

BATHROOM TROLLEY

REF: 507700-N
SERIES: CUBIK, NOA
DIMENSIONES */MEASUREMENTS:* **450 x 300 x 350 mm**
PESO ARTICULO */ ITHEM WEIGHT:* **3,605 kg**
CAJA INDIVIDUAL */ SINGLE CARTON:* **360 x 360 x 90 mm**
PESO CON CAJA INDIVIDUAL */ SINGLE CARTON WEIGHT:* **3,800 kg**
CAJA MASTER */ MASTER CARTON:* **480 x 385 x 385 mm**
CANTIDAD */ AMOUNT:* **5 ud**
PESO CAJA MASTER */ MASTER CARTON WEIGHT:* **18,5 kg**

DESCRIPCION / ***DESCRIPTION*:**
Carro para baño de estilo moderno. Instalación en pared
Bathroom trolley, modern style. Wall-mounted instalation.

MATERIAL / ***MATERIAL*:**
Fabricado en latón
Made of brass
Estructura: Tubo de latón Ø20 mm
Structure: Brass tube Ø20 mm
Varilla de latón Ø5 mm
Brass rod Ø5 mm
Ruedas rotatorias de plastico negro
Plastic rotate black wheels
Lámina cubre rejilla de plástico blanco opaco
White opaque plastic for grating cover
Recubrimiento: Pintura epoxi.
Coating: Epoxi paint.

ACABADO */FINISHED:* Negro / *Black*

LIMPIEZA */ CLEANING:*
No utilizar disolventes ni productos abrasivos. Se aconseja el uso de agua y jabón.
Cleaning: Do not use solvent or abrasive products. Water and soap is recommended to clean.

ELEMENTOS FIJACION */ FIXING ELEMENTS:* Incluidos. / *Included*

CERTIFICACIONES */ CERTIFICATIONS:*
Resistencia a oxidación testada en cámara nieblas salinas con resultado superior a las 300 h.
More than 300 hours of corrosion resistance in the test by salt spray chamber.

T. +34 93 886 93 18
info@dicohotel.com
www.dicohotel.com

CARRO PARA BAÑO

BATHROOM TROLLEY

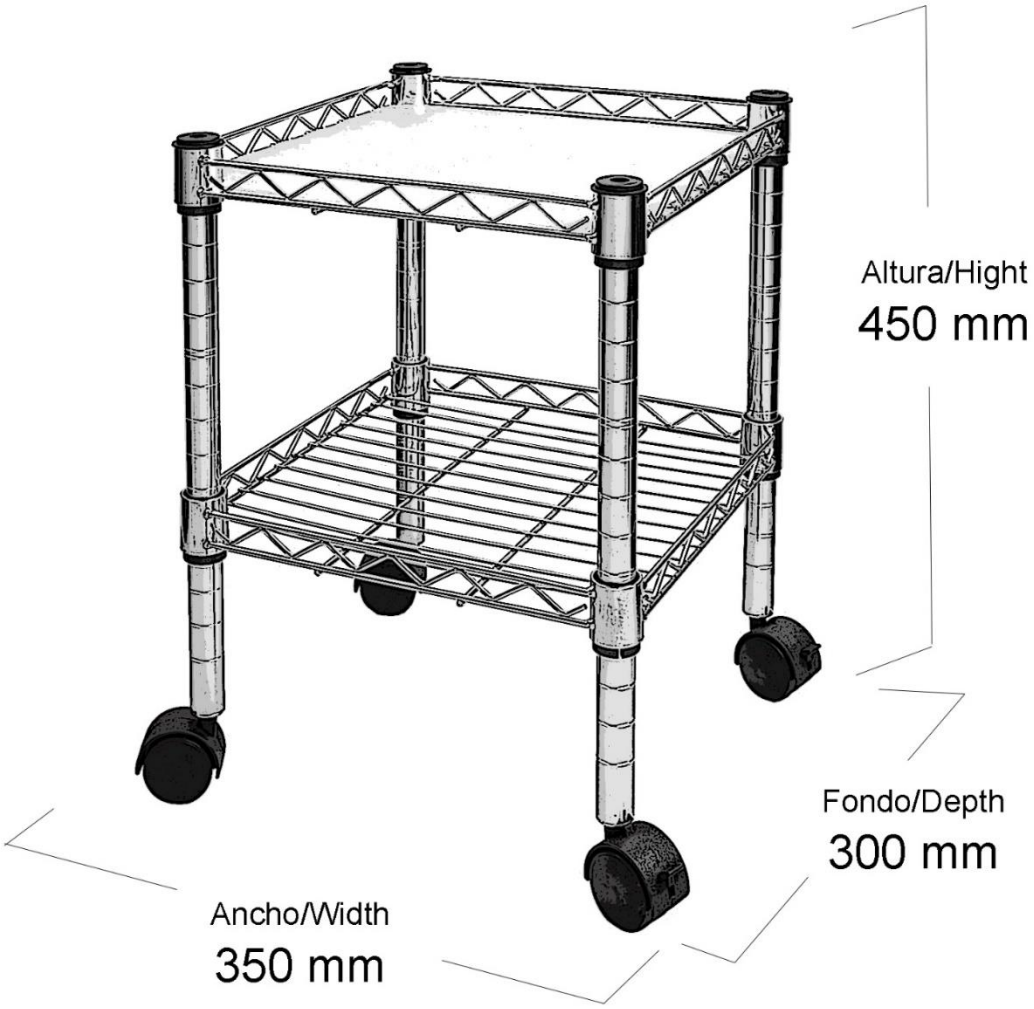

T. +34 93 886 93 18
info@dicohotel.com
www.dicohotel.com